Angebotszeichnung
QUOTATION DRAWING

Pos.	Teilenummer *PART - NO.*	D1	D2	B	L1	L2	H1	s	Gewicht kg/100 Stueck *WEIGHT kg/100 UNIT*	Anwendungsbereich der Schelle *APPLICATION RANGE OF THE CLAMP*
1	0540 7000 007	7.0	6.6	16	26	14	5	2	0.7	5.5 - 7
2	0540 7000 009	9.0	6.6	16	28	16	6	2	0.8	>7 - 9
3	0540 7000 013	13.0	6.6	20	30	18	9	2	1.3	9.5 - 13
4	0540 7000 016	15.5	6.6	20	32	20	12	2	1.5	>13 - 15.5
5	0540 7000 019	19.0	6.6	20	34	22	15	2	1.8	>15.5 - 19
6	0540 7000 023	23.0	9.0	25	43	28	19	3	4.2	20 - 23
7	0540 7000 026	26.0	9.0	25	44	29	22	3	4.6	>23 - 26
B → 8	0540 7000 028	28.5	9.0	25	47	32	24	3	5.0	>26 - 28.5
9	0540 7000 031	31.0	9.0	25	47	32	27	3	5.5	>28.5 - 31
10	0540 7000 033	33.0	9.0	25	56	36	29	3	6.6	>31 - 33
11	0540 7000 036	36.0	11.0	30	57	40	32	3	7.8	>33 - 36
12	0540 7000 039	39.0	11.0	30	59	42	34	3	8.2	>36 -39
13	0540 7000 043	43.0	11.0	30	61	44	38	3	9.0	>39 - 43
14	0540 7000 046	46.0	11.0	30	62	45	41	3	9.5	>43 - 46
15	0540 7000 049	49.0	14.0	40	67	48	44	4	18.1	>46 - 49
16	0540 7000 052	52.0	14.0	40	72	53	47	4	19.4	>49 - 53
17	0540 7000 058	58.0	14.0	40	74	55	52	4	21.3	>53 - 58
18	0540 7000 061	61.0	14.0	40	77	58	56	4	22.5	> 58 - 61

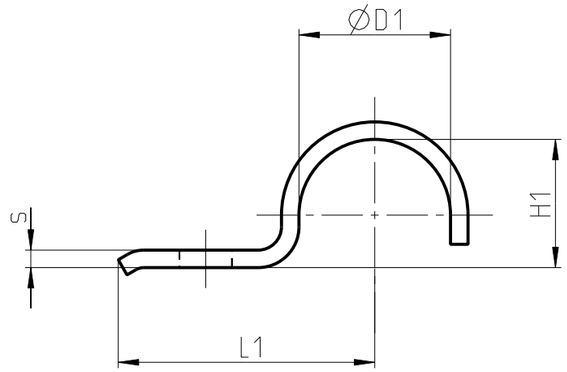

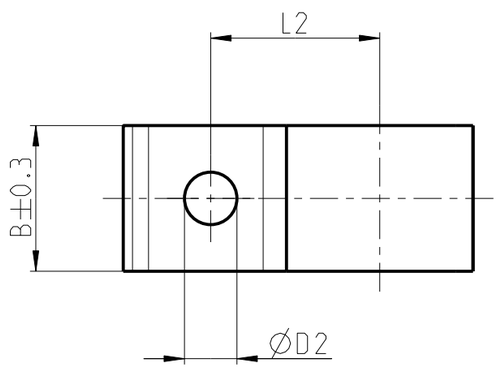

Oberflaeche: verzinkt und Dickschicht passiviert nach BN 176
Surface: zinc plated and thick coat passivated acc. to BN 176

INDEX Teil *PART*	INDEX Zeichg *DWG*	Anz. *QTY.*	Aenderung *DESCRIPTION*	Aend.Nr. *CHANGE-NO.*	Datum *DATE*	Bearb. *DRAWN*	Gepr. *CHECKED*
-	-	-	-	-	-	-	-
-	-	-	-	-	-	-	-
-	B	1	Teilenummer korrigiert, war 0540 7000 029	01-608768	10-10-13	Breideband	Geppert
-	A	-	Zeichnung im Pro/E erstellt	01-606800	08-07-02	Rottenbach	Geppert

Allgemeintoleranz: *GENERAL TOLERANCE:*	Form- und Lagetoleranz: *FORM AND POS. TOL.:*	Abmass fuer Winkel: *DEVIATION FOR ANGLE:*	Gewicht / *WEIGHT:* errechnet *CALCULATED*	gewogen *actual*	Volumen: *VOLUME:*	Pruefkennzeichnung: *TEST MARKING:*
DIN 6930-m	DIN ISO 2768-K	-	-	-	- cm^3	

Projektions-Methode 1
1st ANGLE PROJECTION
DIN ISO 128-30

Material: 1.0037
Material-No.: - -
Oberflaeche: siehe Zeichnung
SURF. QUAL.: see drawing

NORMA-Patentnummer:
PATENT NUMBER:
- -
- -

Massstab: *SCALE:* 1:1 -

	Datum/*DATE*	Name/*NAME*
Bearb./*DRAWN*	99-03-11	HP Wolf
Gepr./*CHECKED*	99-03-11	Geppert
Norm	-	-

PART NAME:
Pipe clamp
acc. to DIN 1596

Benennung:
Rohrschelle
nach DIN 1596

- -
-

ZNE: 2943/99

Ursprung/Anfrage:
ENQUIRY-No.:
-

NORMA Germany GmbH
Postfach 1149 ● 63461 Maintal

Schutzvermerk nach ISO 16016 beachten
CONSIDER AFTER PROTECTION NOTICE ISO 16016

© COPYRIGHT BY NORMA Group

Zeichnungs-Nr./*DRAWING-NO.:* 0540 7000 000
INDEX Teil/*PART* - Zeichg/*DWG* B
DIN A 3
SHEET: 2 / 2 *SH*

SUB.F.: -
SUB.FROM: -

CAD-SYSTEM Pro/Engineer
DRAWING-NAME: 05407000000
MODEL-NAME: 05407000000
MODEL-TYP: PART

Zeichnungs-Nr./*DRAWING-NO.:* 0540 7000 000
Teil/*PART* - Zeichg/*DWG* B