Angebotszeichnung
CUSTOMER DRAWING

Teil-Nr. ITEM-NO.	Stueck QTY.	Benennung PART - NAME	Werkstoff MATERIAL	Rohstoffnummer MATERIAL-NO.	Oberflaeche SURFACE
1	1	Schneckenschraube / Worm drive screw	1.4303/1.1133 (AISI 305/1022)		
2	1	Gehaeuseoberteil / Top of housing	1.4301 (AISI 304)		
3	1	Gehaeuseunterteil / Bottom of housing	1.4301 (AISI 304)		
4	1	Schellenband / Band	1.4301 (AISI 304)		

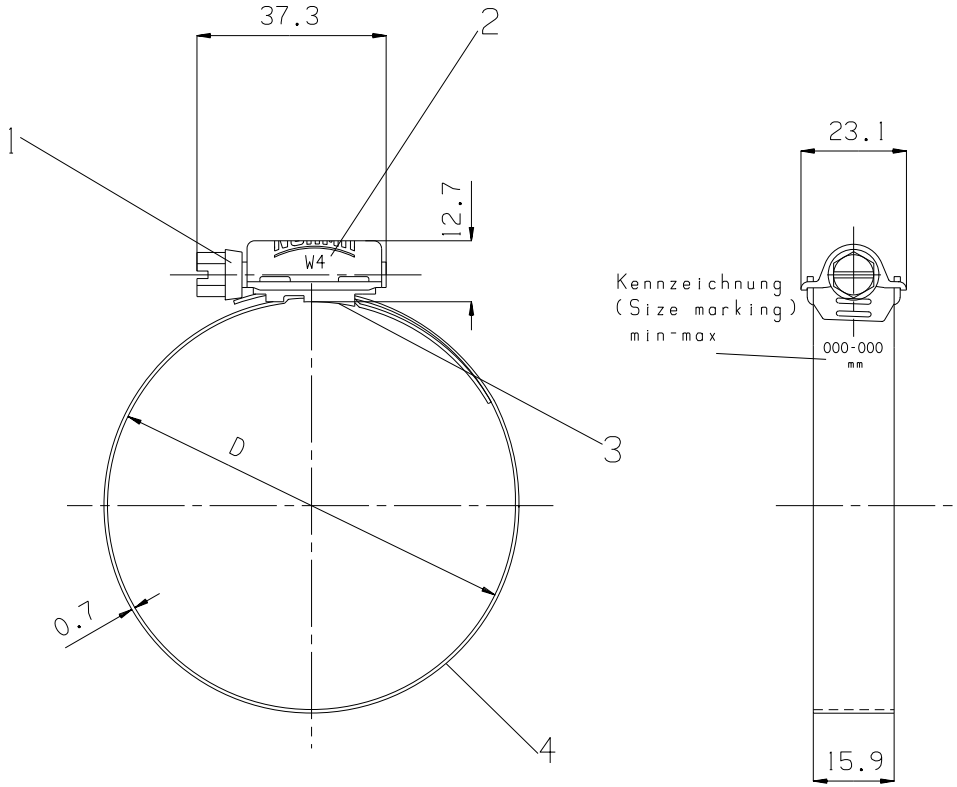

Pos	Spannbereich -D- min.- max.	Bestellzeichen	Zchngs-Nr.
1	25 - 45	NORMA CLAMP HD 25- 45/16 C8 W4	156 8804 035
2	32 - 54	NORMA CLAMP HD 32- 54/16 C8 W4	156 8804 043
3	45 - 67	NORMA CLAMP HD 45- 67/16 C8 W4	156 8804 056
4	57 - 79	NORMA CLAMP HD 57- 79/16 C8 W4	156 8804 068
5	70 - 92	NORMA CLAMP HD 70- 92/16 C8 W4	156 8804 081
6	83 -105	NORMA CLAMP HD 83-105/16 C8 W4	156 8804 094
7	95 -118	NORMA CLAMP HD 95-118/16 C8 W4	156 8804 106
8	108-130	NORMA CLAMP HD 108-130/16 C8 W4	156 8804 119
9	121-143	NORMA CLAMP HD 121-143/16 C8 W4	156 8804 132
10	133-156	NORMA CLAMP HD 133-156/16 C8 W4	156 8804 144
11	146-168	NORMA CLAMP HD 146-168/16 C8 W4	156 8804 157
12	159-181	NORMA CLAMP HD 159-181/16 C8 W4	156 8804 170
13	172-194	NORMA CLAMP HD 172-194/16 C8 W4	156 8804 183
14	184-206	NORMA CLAMP HD 184-206/16 C8 W4	156 8804 195
15	197-219	NORMA CLAMP HD 197-219/16 C8 W4	156 8804 208
16	210-232	NORMA CLAMP HD 210-232/16 C8 W4	156 8804 221

Index ISSUE	Anzahl QTY.	Aenderung DESCRIPTION	Aend.-Nr. CHANGE-NO.	Datum DATE	Bearb. DRAWN	Gepr. CHECKED
D	2	Seitenansicht gedreht ; Draufsicht hinzu ; Detail hinzu; Text in Englisch	4941/00	00-12-11	Altw.	Loehr

Projektions-Methode DIN 6

Allgemeintoleranz GENERAL TOLERANCE DIN ISO 2768-m

Abmass fuer Winkel DEVIATION FOR ANGLE

Nennmassbereich/RANGE OF NOMINAL SIZES								
ueber/OVER	0.5	2.5	6.3	10.0	25.0	63.0	100.0	400.0
bis/UP TO	2.5	6.3	10.0	25.0	63.0	100.0	400.0	1000.0

Gewicht:
WEIGHT:

Bandlaenge:

Material:
Material-No.:
Oberflaeche:
SURFACE QUAL.:

Massstab: SCALE: %		Datum/DATE	Name
	Bearb./DRAWN	20.05.96	Mue
	Gepr./CHECKED		Beicht
	Norm		

PART NAME:

Benennung:
NORMA CLAMP HD - W4 -

RASMUSSEN GMBH [redacted]
Postfach 1149 • 63461 Maintal

Schutzvermerk nach DIN 34 beachten
© COPYRIGHT BY RASMUSSEN GMBH

Zeichnungs-Nr./DRAWING-NO.: 0 156 8804 000 D

DIN A3

Blatt: Bl.

Mit CIM/CAD erstellt

Ursprung/Anfrage:

Ers.f.:

Ers.durch:

Zeichnungs-Nr. / DRAWING-NO.: 0 156 8804 000 D

Anzugsdrehmoment: max. 10 Nm
TIGHTENING TORQUE: max. 10 Nm

Einschraubgeschwindigkeit max. 350 1/min
tightening speed max. 350 1/min